KOMO® ATTEST
SKG.0060.0293.06.NL

Uitgegeven op: 07-07-2020
Geldig tot: 07-07-2025

Vervangt: SKG.0060.0293.05.NL
Uitgegeven: 20-07-2017

Attesthouder
Aliplast Belgium NV/SA
Waaslandlaan 15
B-9160 Lokeren
T: +32 - 9340 5555
E: info@aliplast.com
I: www.aliplast.com

Inbraakwerendheid van Aliplast Belgium NV/SA

gevelelementen van aluminium uit het Visoline (VL), Futural (FT), Eco Futural (EF), Luxus (LX), Star 75 (RS), Star75 Max Light, Star 90 (GT), IND en ST 1000 systeem

Verklaring van SKG-IKOB
Dit attest is op basis van BRL 2701: 15-04-2016 afgegeven conform het vigerende Reglement voor Attestering, Certificatie en Inspectie van SKG-IKOB.

SKG-IKOB verklaart dat de gevelelementen uit bovengenoemd systeem prestaties leveren die in dit attest zijn beschreven, mits:

- wordt voldaan aan de in dit attest vastgelegde toepassingsvoorwaarden en technische specificatie(s);
- de vervaardiging en montage van de gevelelementen geschiedt overeenkomstig de in dit attest vastgelegde voorschriften en/of verwerkingsmethoden.

SKG-IKOB verklaart dat met in achtneming van bovenstaande de gevelelementen in hun toepassingen voldoen aan de eisen van het Bouwbesluit, zoals gespecificeerd op blad 2 van deze kwaliteitsverklaring.

SKG-IKOB verklaart dat voor dit attest geen controle plaatsvindt op de productie van de gevelelementen, noch op de montage in bouwwerken.

Voor SKG-IKOB

ir. H.A.J. van Dartel
Certificatiemanager

Het attest is voorts opgenomen in het overzicht op de website van Stichting KOMO: www.komo.nl. De gebruikers van dit attest worden geadviseerd op www.skgikob.nl te controleren of dit document nog geldig is.
Dit attest bestaat uit 34 bladzijden.

ATTEST

SKG-IKOB Certificatie
Poppenbouwing 56
4191 NZ Geldermalsen

Postbus 202
4190 CE Geldermalsen

T 088-2440100
info@skgikob.nl
www.skgikob.nl

ATTEST BY KOMO®

Bouwbesluit

Product is:
Eenmalig beoordeeld op prestatie in de toepassing.
Herbeoordeling minimaal elke 5 jaar

IDENTIFICATIE VAN HET PRODUCT
Producten conform dit attest worden geïdentificeerd door deze duurzaam te voorzien van een witte zegel, waarop minimaal vermeld: de naam c.q. het logo van de attesthouder, het attestnummer en de klassering, zoals deze als indicatie voor de prestaties met betrekking tot inbraakwerende eigenschappen geldt en voor de in dit attest omschreven producten overeenkomstig NEN 5096 (EN 1627) op klasse 2 (RC2) werd bepaald, een en ander zoals hiernaast aangegeven.

Indien de zegel wordt aangebracht door de attesthouder, dient deze als volgt te zijn uitgevoerd:

LOGO attest-houder	Aliplast Belgium NV/SA attestnummer: SKG.0060.0293	**KLASSE 2 (RC2)** **NEN 5096 (EN 1627)**

Plaats van de identificatie:
In de kozijnsponning van elk bewegend element of in de glassponning van elk element met vaste beglazing.

TECHNISCHE SPECIFICATIE
De technische specificaties van de inbraakwerende gevelelementen zijn in het aanhangsel 'TS' bij dit attest vastgelegd.

SAMENVATTING MINIMUM PRESTATIES

Tabel 1

BOUWBESLUITINGANG				
Afd. nr.	**Onderwerp**	**Grenswaarde/bepalingsmethode**	**Prestaties volgens kwaliteitsverklaring**	**Opmerking i.v.m. toepassing**
2.15	Inbraakwerendheid	Weerstandsklasse 2, volgens NEN 5096	Weerstandsklasse 2 (RC2) volgens NEN 5096 (EN 1627)	Op het product dient de identificatie, zoals hierboven weergegeven, aangebracht te zijn.
Overige nummers	Overige afdelingen betrekking hebbend op gevelelementen volgens BRL 2701		Deze prestaties zijn in het kader van deze KOMO kwaliteitsverklaring niet bepaald	

Prestatie
Inbraakwerendheid: BB-art. 2.130
Gevelelementen bezitten inbraakwerende eigenschappen met een weerstandsklasse van ten minste 2, bepaald overeenkomstig NEN 5096 (EN 1627).

In aanvulling op de beoordelingscriteria conform NEN 5096 (EN 1627) is bij het klasseren een maximaal toegestane doorgangsopening van 150 x 250 mm als criterium aangehouden.

Opmerking
In dit attest wordt alleen een uitspraak gedaan over de specifieke prestatie verband houdende met de weerstandsklasse tegen inbraak, als een onderdeel van de prestaties die worden genoemd in BRL 2701. Voor uitspraken over de andere prestaties zoals genoemd in BRL 2701 wordt verwezen naar het desbetreffende "algemeen of universeel" KOMO attest of het KOMO attest-met-productcertificaat voor "Metalen gevelelementen" overeenkomstig BRL 2701. Voor uitspraken over de prestaties verband houdende met brandwerendheid wordt verwezen naar het desbetreffende KOMO attest(-met-productcertificaat) voor "Brandwerende metalen gevelelementen" overeenkomstig BRL 3241.

Politiekeurmerk Veilig Wonen®
Gevelelementen, die voorzien zijn van het SKG inbraakwerendheidsmerkteken met klasse 2 volgens NEN 5096 (EN 1627), zijn geschikt om toe te passen in gebouwen die moeten voldoen aan het Politiekeurmerk Veilig Wonen PKVW®, mits voldaan wordt aan de aanvullende eisen die gesteld worden in het vigerende "Handboek PKVW Nieuwbouw".

Documentenlijst
- NEN 5096: 2012/A1:2015 Inbraakwerendheid - Dak- of gevelelementen met deuren, ramen, luiken en vaste vullingen - Eisen, classificatie en beproevingsmethoden
- EN 1627: 2011 Deuren, ramen, vliesgevels, traliehekken en luiken - Inbraakwerendheid - Eisen en classificatie

WENKEN VOOR DE AFNEMER

Inspecteer bij aflevering van onder dit attest geleverde producten of conform de technische specificaties als omschreven in dit attest:
- geleverd is wat is overeengekomen;
- identificatie conform de specificatie in dit attest op de producten is aangebracht;
- de producten geen zichtbare beschadigingen en/of gebreken vertonen als gevolg van transport of anderszins;
- voldaan is aan wettelijke eisen in verband met de toepassing.

Controleer of dit attest nog geldig is. Raadpleeg hiertoe de website van SKG-IKOB: www.skgikob.nl.

Indien u op grond van het hiervoor gestelde en/of op grond van uw eigen bevindingen tot afkeuring overgaat, neem dan contact op met de houder van dit attest en zonodig met SKG-IKOB.

Nadruk verboden

SKG-IKOB
Certificatie

bezoekadres
Poppenbouwing 56
4191 NZ Geldermalsen

postadres
Postbus 202
4190 CE Geldermalsen

T +31 (0)88 244 01 00
F +31 (0)88 244 01 01
E info@skgikob.nl
I www.skgikob.nl

Opdrachtgever	Aliplast Belgium NV/SA Waaslandlaan 15 B-9160 Lokeren België
Datum	20-07-2017
SKG-IKOB nr.	**17.00533**
Grondslag	NEN 5096:2012+A1:2015 / EN 1627:2011 SKG-IKOB KOMO attest SKG.0060.0293
Produkt	**Aluminium gevelelementen uit profielsysteem Star 75 Max Light (ML)**
Klasse	Inbraakwerendheid **Klasse 2 (RC2)**

SKG-IKOB heeft vastgesteld dat, in aanvulling op de grondslag, de volgende varianten dezelfde inbraakwerendheidsklasse kunnen behalen:

Ramen en deuren: *Uit het profielsysteem Star75 Max Light, met gelijke of diepere profieldiepte als de reeds goedgekeurde Star75 (RS) serie, met een steellook uitvoering.*

Dit is van toepassing mits het gevelelement voor de overige detailleringen is uitgevoerd als getest en beschreven in de genoemde grondslag. Let op: U-vormige glaslatten dienen rondom gekit te zijn of de liggende glaslatten aan uiteinden verdekt geschroefd te zijn.

Omvang 9 bladzijden

Bepalingen De conformiteit is vastgesteld op basis van een detailbeoordeling en een vergelijking met de geteste systemen.

Deze conformiteitsuitspraak wordt verleend met het doel te worden opgenomen in een SKG-IKOB KOMO-attest. Voor opname in attest SKG.0060.0293 hebben wij uw opdracht ontvangen.

Nadrukkelijk dient te worden opgemerkt dat de conformiteitsuitspraak een eenmalige beoordeling van het beschreven product betreft. Alleen als deze conformiteitsuitspraak wordt opgenomen in een SKG-IKOB KOMO-attest, wordt de geldigheid en aansluiting met wet- en regelgeving bij norm- en/of productwijzigingen bewaakt.

SKG-IKOB Certificatie BV, Geldermalsen

dr. ir. A. van Beek
Technisch Manager

Profieloverzicht Star75 Max Light (ML)

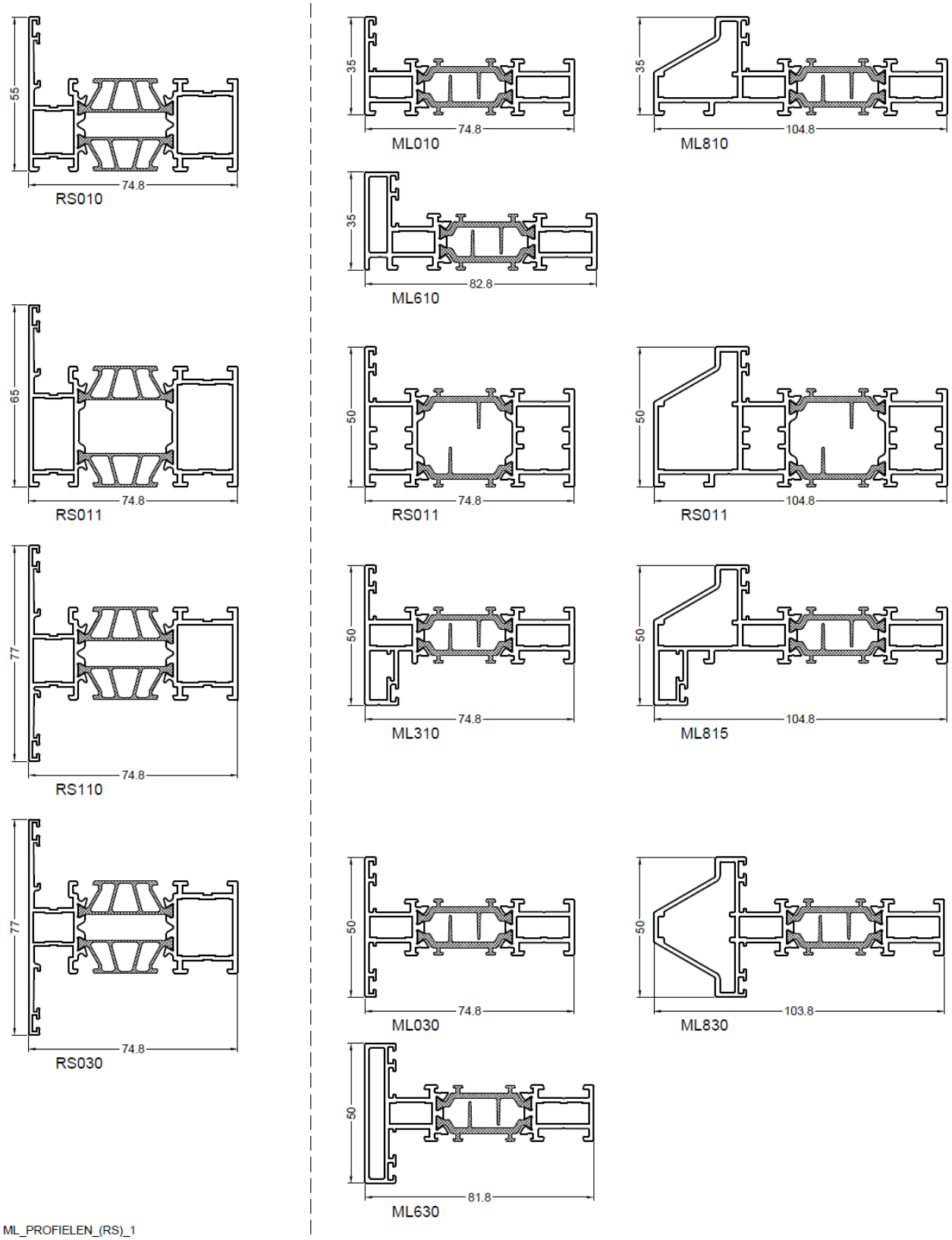

Links: de Star75 (RS) serie

Rechts: de Star75 Max Light serie

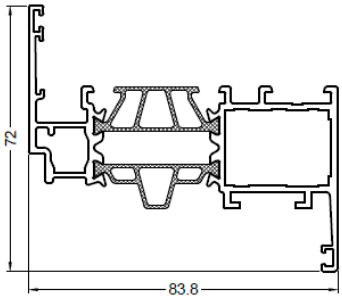

RS020

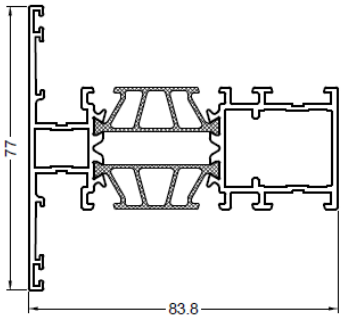

RS630

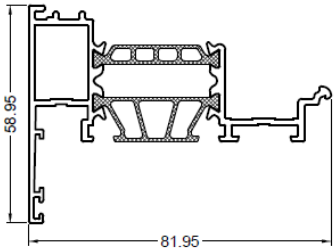

RS040

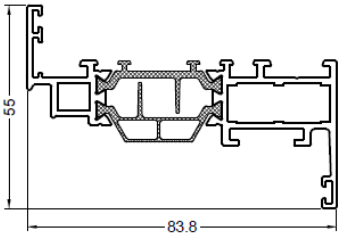

ML020

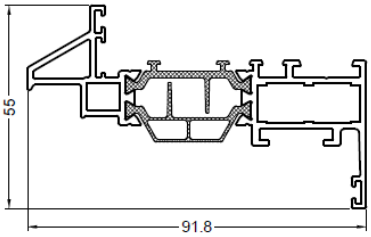

ML820

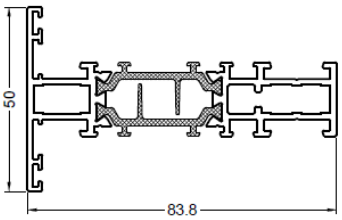

ML230

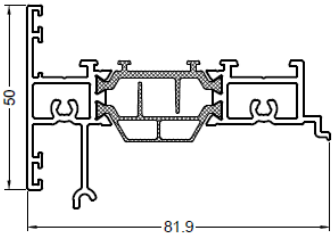

ML040

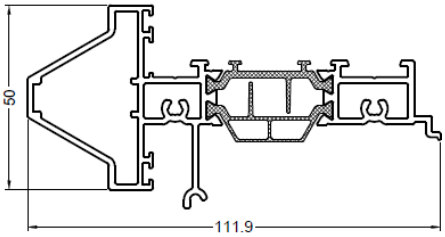

ML840

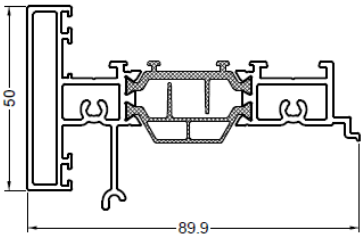

ML640

ML_PROFIELEN_(RS)_2

Links: de Star75 (RS) serie

Rechts: de Star75 Max Light serie

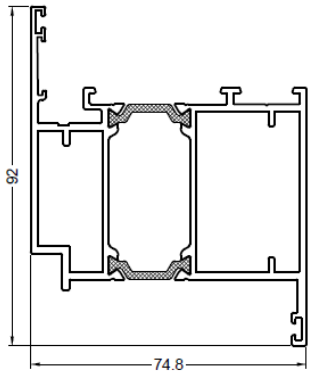

RS424

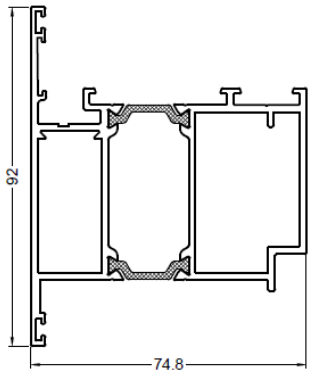

RS425

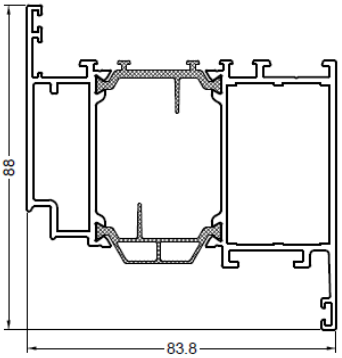

ML023

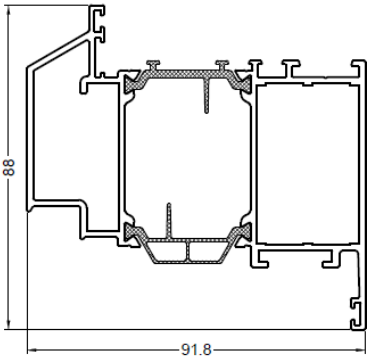

ML823

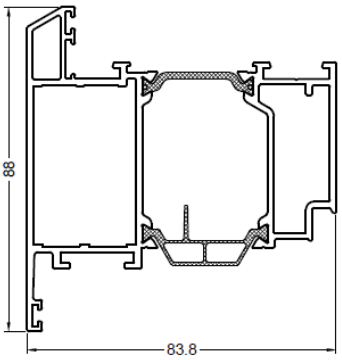

ML024

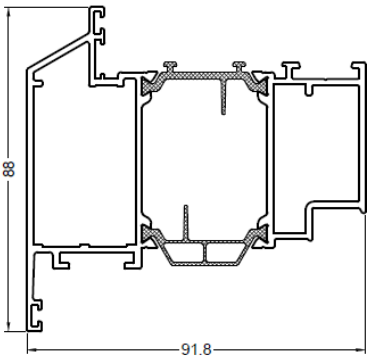

ML824

ML_PROFIELEN_(RS)_3

Links: de Star75 (RS) serie

Rechts: de Star75 Max Light serie

Star75 Max Light (ML): aanzicht + doorsnede draaivalraam + profieloverzicht ramen

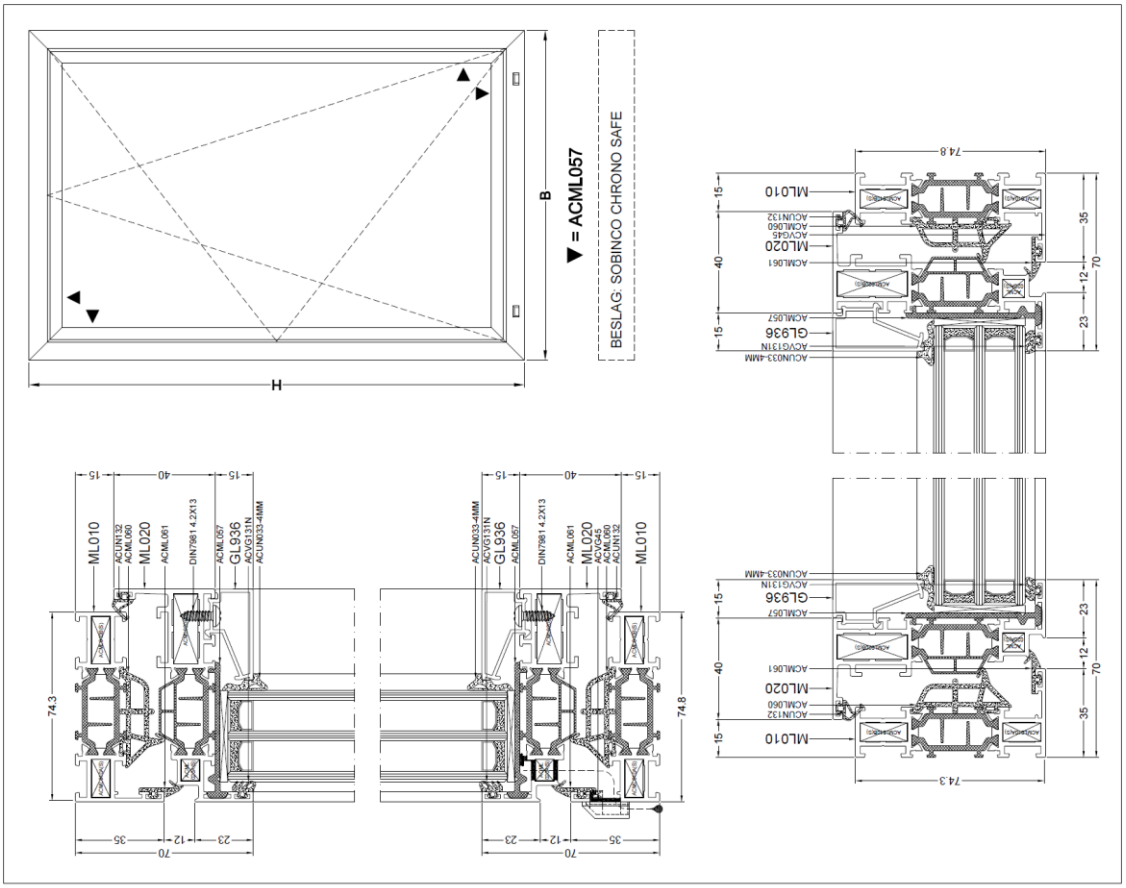

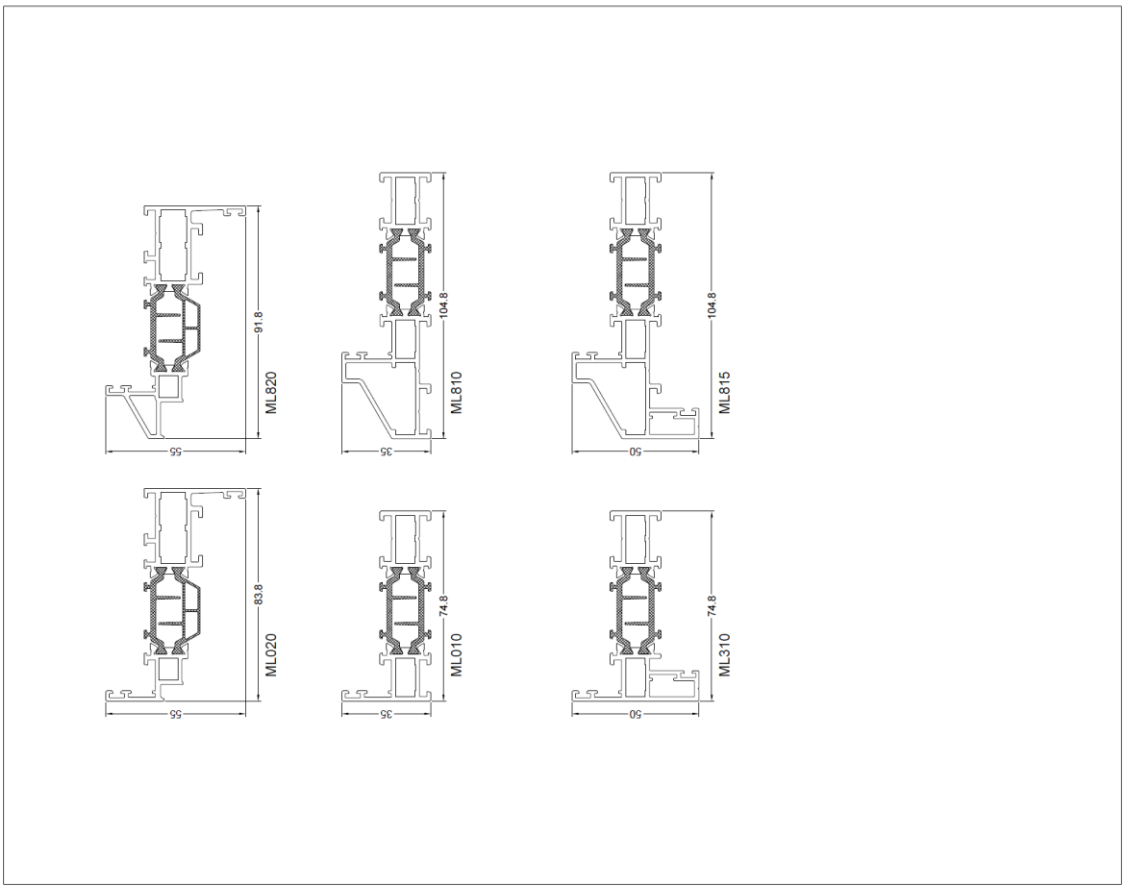

Star75 Max Light (ML): enkele deur naar buitendraaiend

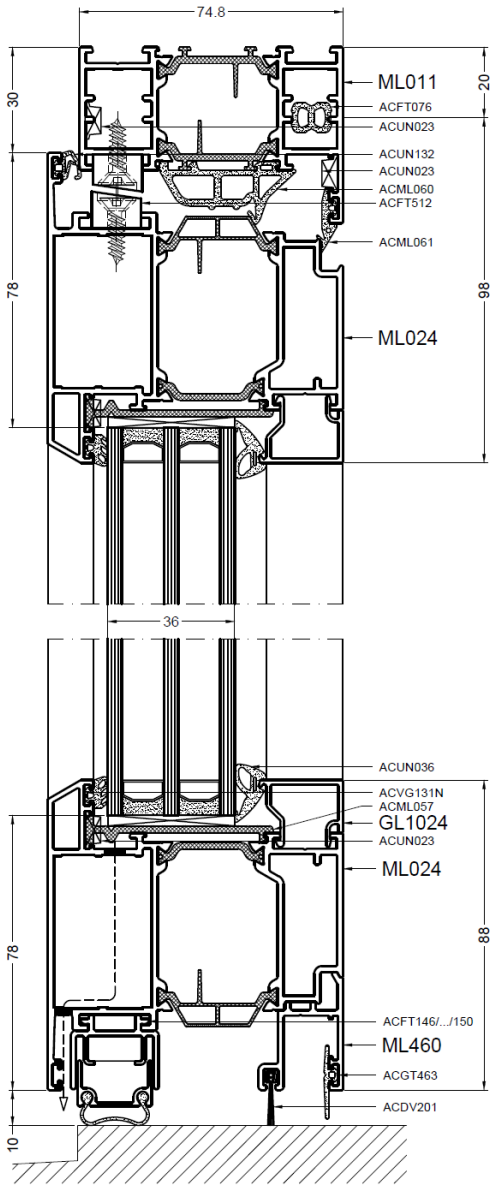

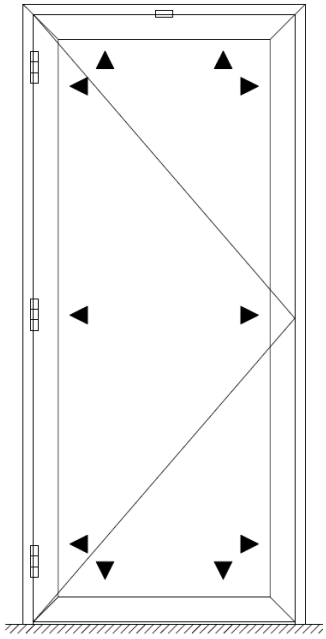

ACML057
ACUN102 + ACUN103
ACFT512

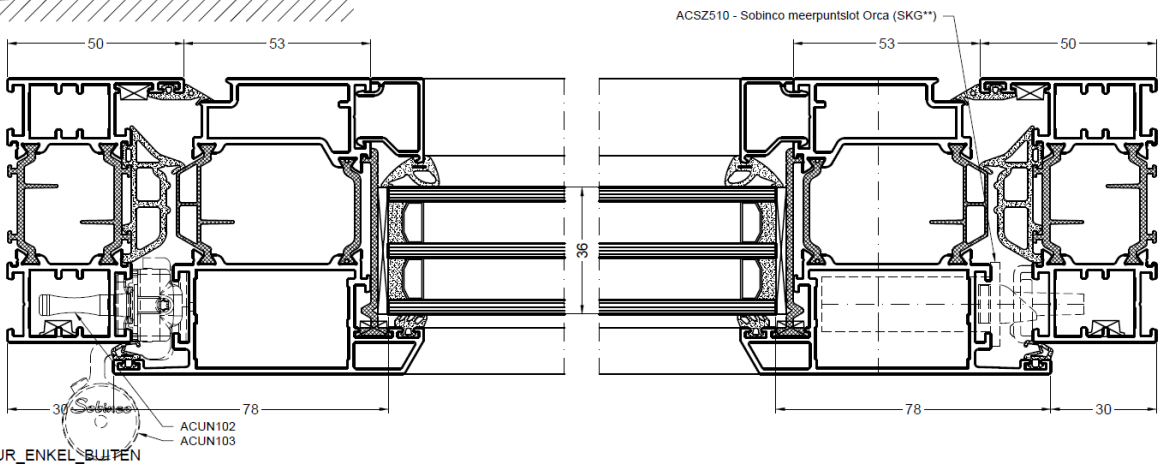

ML_DEUR_ENKEL_BUITEN

Star75 Max Light (ML): enkele deur naar binnendraaiend

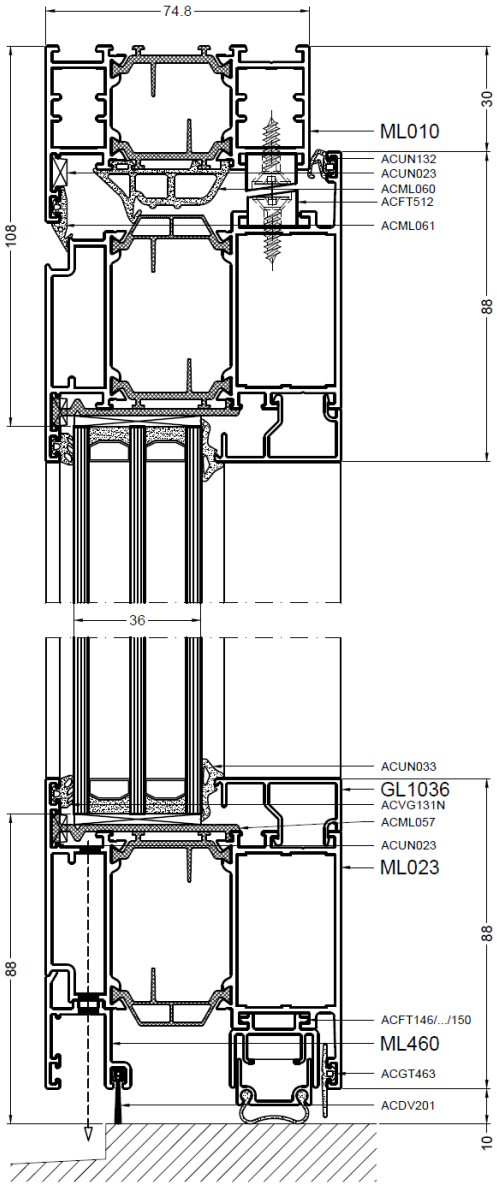

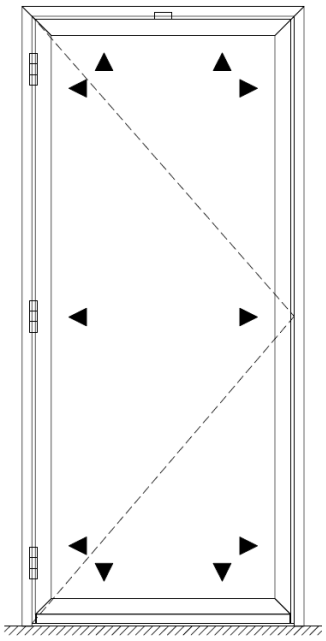

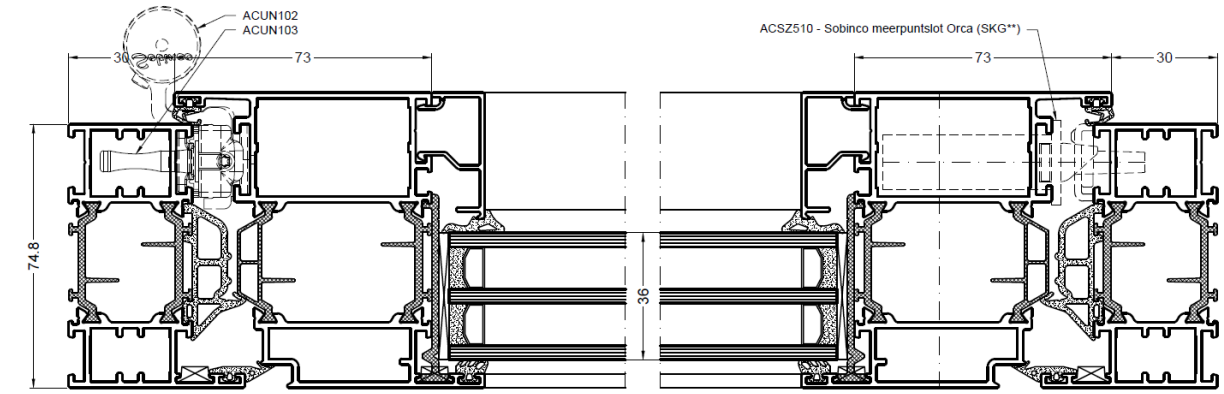

ML_DEUR_ENKEL_BINNEN

Star75 Max Light (ML): Dubbele deur naar buitendraaiend

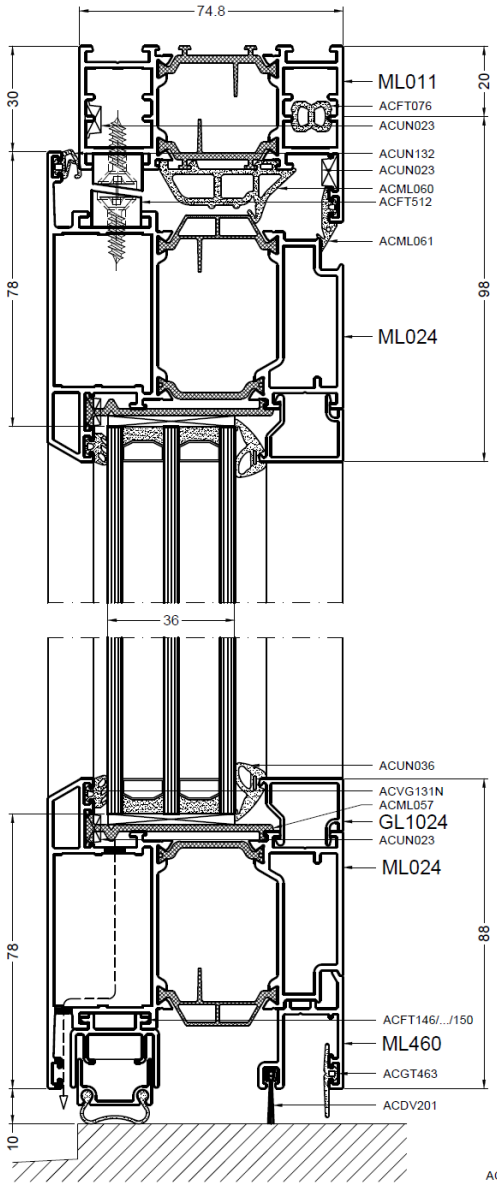

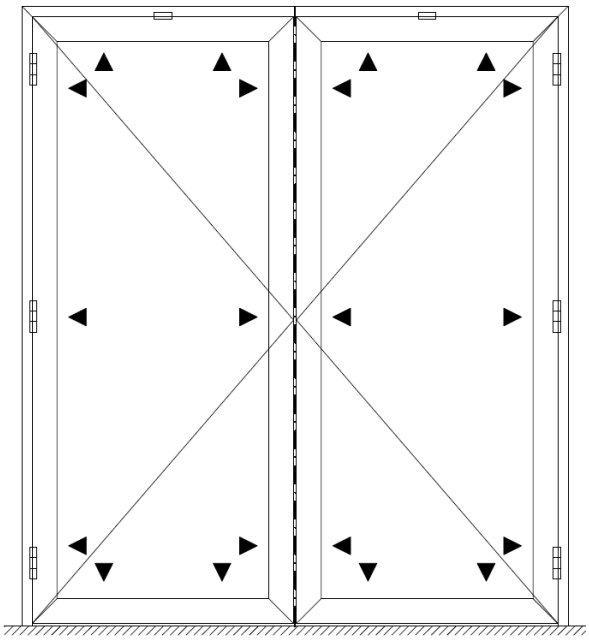

▼ ACML057
ACUN102 + ACUN103
ACFT512

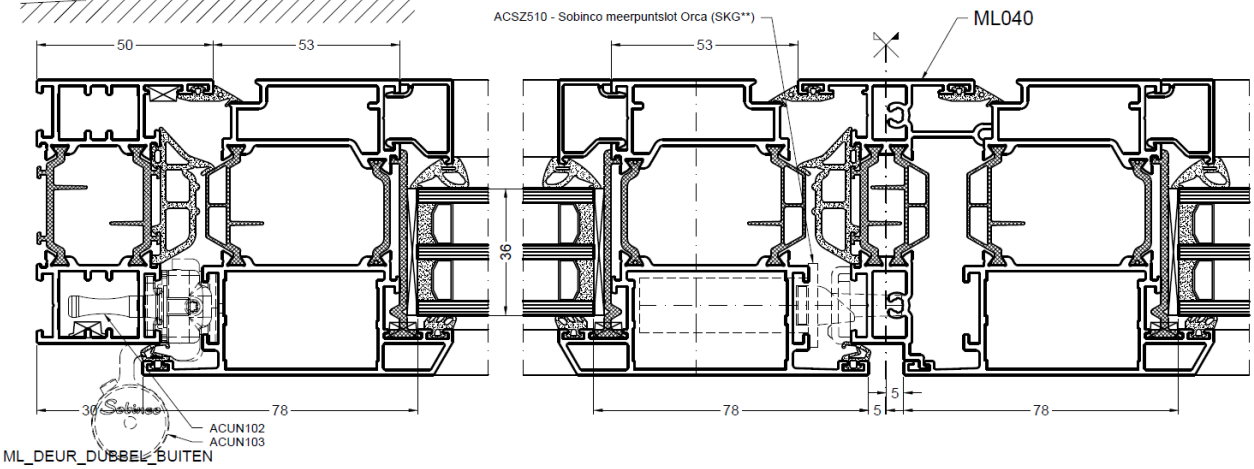

ML_DEUR_DUBBEL_BUITEN

Star75 Max Light (ML): Dubbele deur naar binnendraaiend

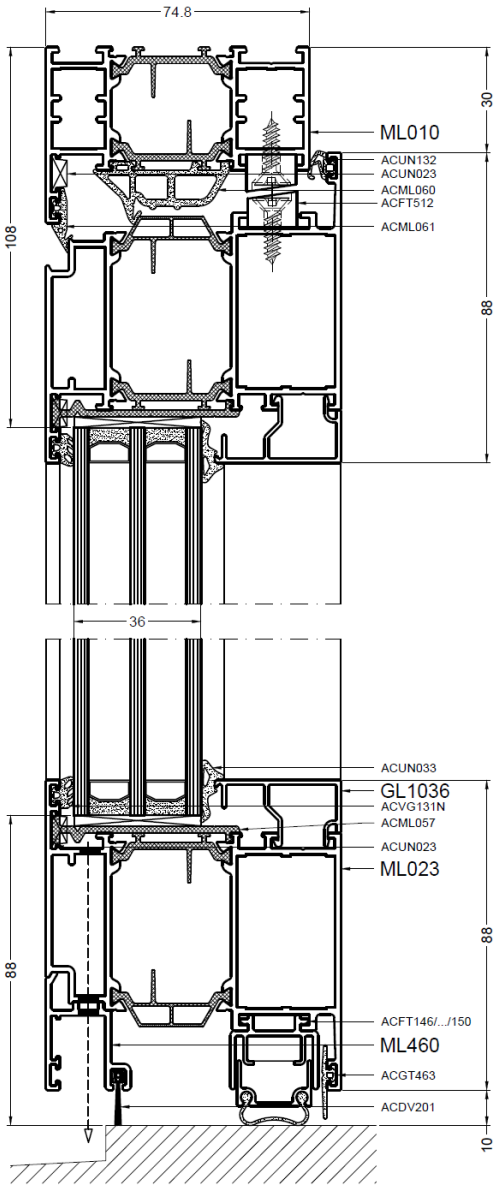

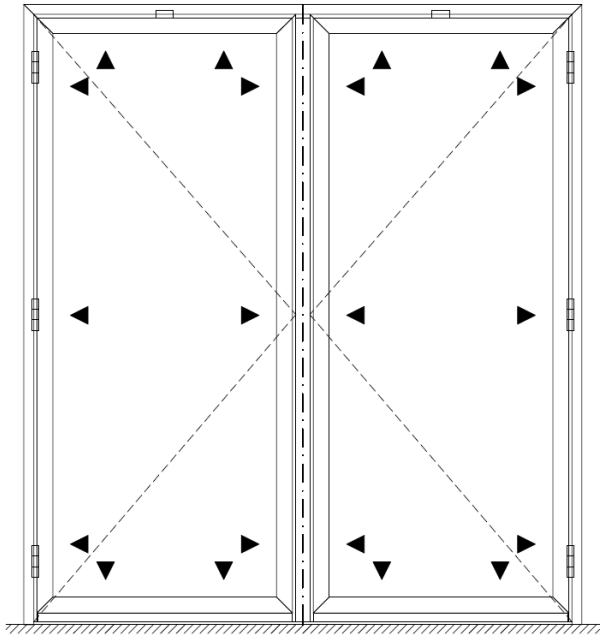

ACML057
ACUN102 + ACUN103
ACFT512

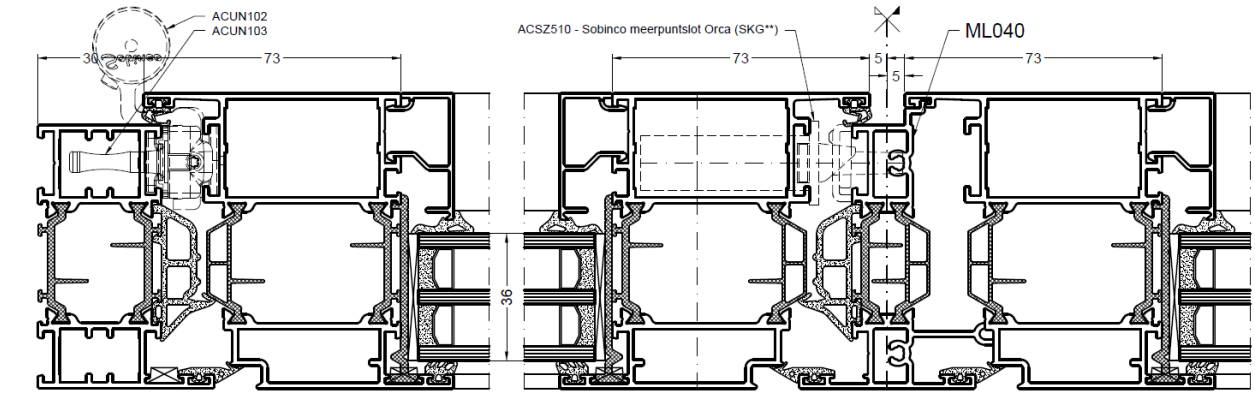

ML_DEUR_DUBBEL_BINNEN

KOMO® ATTEST
SKGIKOB.011534.01.NL

Uitgegeven op: 02-07-2019
Geldig tot: 02-07-2024

Attesthouder
Aliplast Belgium NV/SA
Waaslandlaan 15
B-9160 Lokeren
T: +32 - 9340 5555
E: info@aliplast.com
I: www.aliplast.com

EN 1627
NEN 5096

ATTEST

Inbraakwerendheid van Aliplast Belgium NV/SA

enkele deuren van aluminium uit het STAR 75 (RS) en STAR 90 (GT) systeem

Verklaring van SKG-IKOB
Dit attest is op basis van BRL 2701: 15-04-2016 afgegeven conform het vigerende Reglement voor Attestering, Certificatie en Inspectie van SKG-IKOB.

SKG-IKOB verklaart dat de gevelelementen uit bovengenoemd systeem prestaties leveren die in dit attest zijn beschreven, mits:

- wordt voldaan aan de in dit attest vastgelegde toepassingsvoorwaarden en technische specificatie(s);
- de vervaardiging en montage van de gevelelementen geschiedt overeenkomstig de in dit attest vastgelegde voorschriften en/of verwerkingsmethoden.

SKG-IKOB verklaart dat met in achtneming van bovenstaande de gevelelementen in hun toepassingen voldoen aan de eisen van het Bouwbesluit, zoals gespecificeerd op blad 2 van deze kwaliteitsverklaring.

SKG-IKOB verklaart dat voor dit attest geen controle plaatsvindt op de productie van de gevelelementen, noch op de montage in bouwwerken.

Voor SKG-IKOB

ir. H.A.J. van Dartel
Certificatiemanager

Het attest is voorts opgenomen in het overzicht op de website van Stichting KOMO: www.komo.nl. De gebruikers van dit attest worden geadviseerd op www.skgikob.nl te controleren of dit document nog geldig is.
Dit attest bestaat uit 14 bladzijden.

SKG-IKOB Certificatie
Poppenbouwing 56
4191 NZ Geldermalsen

Postbus 202
4190 CE Geldermalsen

T 088-2440100
info@skgikob.nl
www.skgikob.nl

ATTEST BY KOMO®

Bouwbesluit

Product is:
Eenmalig beoordeeld op prestatie in de toepassing.
Herbeoordeling minimaal elke 5 jaar

IDENTIFICATIE VAN HET PRODUCT
Producten conform dit attest worden geïdentificeerd door deze duurzaam te voorzien van een witte zegel, waarop minimaal vermeld: de naam c.q. het logo van de attesthouder, het attestnummer en de klassering, zoals deze als indicatie voor de prestaties met betrekking tot inbraakwerende eigenschappen geldt en voor de in dit attest omschreven producten overeenkomstig NEN 5096 (EN 1627) op klasse 3 (RC3) werd bepaald, een en ander zoals hiernaast aangegeven.

Indien de zegel wordt aangebracht door de attesthouder, dient deze als volgt te zijn uitgevoerd:

LOGO attest-houder	Aliplast Belgium NV/SA attestnummer: SKGIKOB.011534	**KLASSE 3 (RC3)** **NEN 5096 (EN 1627)**

Plaats van de identificatie:
In de kozijnsponning van elk bewegend element of in de glassponning van elk element met vaste beglazing.

TECHNISCHE SPECIFICATIE
De technische specificaties van de inbraakwerende gevelelementen zijn in het aanhangsel 'TS' bij dit attest vastgelegd.

SAMENVATTING MINIMUM PRESTATIES

Tabel 1

BOUWBESLUITINGANG				
Afd. nr.	**Onderwerp**	**Grenswaarde/bepalingsmethode**	**Prestaties volgens kwaliteitsverklaring**	**Opmerking i.v.m. toepassing**
2.15	Inbraakwerendheid	Weerstandsklasse 2, volgens NEN 5096	Weerstandsklasse 3 (RC3) volgens NEN 5096 (EN 1627)	Op het product dient de identificatie, zoals hierboven weergegeven, aangebracht te zijn.
Overige nummers	Overige afdelingen betrekking hebbend op gevelelementen volgens BRL 2701		Deze prestaties zijn in het kader van deze KOMO kwaliteitsverklaring niet bepaald	

Prestatie
Inbraakwerendheid: BB-art. 2.130
Gevelelementen bezitten inbraakwerende eigenschappen met een weerstandsklasse van ten minste 2, bepaald overeenkomstig NEN 5096 (EN 1627).

In aanvulling op de beoordelingscriteria conform NEN 5096 (EN 1627) is bij het klasseren een maximaal toegestane doorgangsopening van 150 x 250 mm als criterium aangehouden.

Opmerking
In dit attest wordt alleen een uitspraak gedaan over de specifieke prestatie verband houdende met de weerstandsklasse tegen inbraak, als een onderdeel van de prestaties die worden genoemd in BRL 2701. Voor uitspraken over de andere prestaties zoals genoemd in BRL 2701 wordt verwezen naar het desbetreffende "algemeen of universeel" KOMO attest of het KOMO attest-met-productcertificaat voor "Metalen gevelelementen" overeenkomstig BRL 2701. Voor uitspraken over de prestaties verband houdende met brandwerendheid wordt verwezen naar het desbetreffende KOMO attest(-met-productcertificaat) voor "Brandwerende metalen gevelelementen" overeenkomstig BRL 3241.

Politiekeurmerk Veilig Wonen®
Gevelelementen, die voorzien zijn van het SKG inbraakwerendheidsmerkteken met klasse 2 volgens NEN 5096 (EN 1627), zijn geschikt om toe te passen in gebouwen die moeten voldoen aan het Politiekeurmerk Veilig Wonen PKVW®, mits voldaan wordt aan de aanvullende eisen die gesteld worden in het vigerende "Handboek PKVW Nieuwbouw".

Documentenlijst
- NEN 5096: 2012/A1:2015 Inbraakwerendheid - Dak- of gevelelementen met deuren, ramen, luiken en vaste vullingen - Eisen, classificatie en beproevingsmethoden
- EN 1627: 2011 Deuren, ramen, vliesgevels, traliehekken en luiken - Inbraakwerendheid - Eisen en classificatie

WENKEN VOOR DE AFNEMER

Inspecteer bij aflevering van onder dit attest geleverde producten of conform de technische specificaties als omschreven in dit attest:
- geleverd is wat is overeengekomen;
- identificatie conform de specificatie in dit attest op de producten is aangebracht;
- de producten geen zichtbare beschadigingen en/of gebreken vertonen als gevolg van transport of anderszins;
- voldaan is aan wettelijke eisen in verband met de toepassing.

Controleer of dit attest nog geldig is. Raadpleeg hiertoe de website van SKG-IKOB: www.skgikob.nl.

Indien u op grond van het hiervoor gestelde en/of op grond van uw eigen bevindingen tot afkeuring overgaat, neem dan contact op met de houder van dit attest en zonodig met SKG-IKOB.

Nadruk verboden

KLASSE 3 (RC3)

Verzamelattest

Een verzamelattest is een kwaliteitsverklaring waarin de prestaties en de technische specificaties van **meerdere geteste elementen** zijn opgenomen.

Deze kwaliteitsverklaring is **alleen geldig** voor de beschreven gevelelementen **binnen de** in de technische omschrijving vermelde maximale **afmetingen.**

Hang en sluitwerk

Het is binnen deze kwaliteitsverklaring **niet toegestaan** het in de technische specificatie beschreven **hang- en sluitwerk** uit te wisselen voor ander functioneel gelijkwaardig -, en/of SKG gecertificeerd hang- en sluitwerk.

Vakvulling

Glas volgens NEN 5096 klasse 3 (RC3)
- Tenminste klasse P5A volgens NEN-EN 356. Dit kan enkel glas zijn, of isolerend dubbelglas, als het glaspakket maar aan de genoemde klasse voldoet.

Glas volgens EN 1627 klasse RC3
- Tenminste klasse P5A volgens NEN-EN 356. Dit kan enkel glas zijn, of isolerend dubbelglas, als het glaspakket maar aan de genoemde klasse voldoet.

Paneel
Bij inbraakwerendheidsklasse 3 volgens NEN 5096 dient een paneel te worden toegepast dat aantoonbaar voldoet aan de eisen uit de vigerende versie van SKG-IKOB-KE 3103.

Een paneel dat op de SKG-IKOB-KE 3103 is gecertificeerd, gemonteerd is volgens de montage-instructie zoals beschreven in het betreffende certificaat en gemonteerd is zoals glas, als vermeld in de technische specificaties van dit attest, voldoet hieraan.

Opgenomen gevelelementen met afmetingen buiten vermelde afmetingen volgens NEN 5096 en EN 1627:

Gevelelementen met andere afmetingen dan getest en vermeldt bij de technische specificaties hebben dezelfde inbraakwerende eigenschappen mits:
- de afmetingen; de hoogte en de breedte, variëren tot **de vermelde $H_{min - max}$ en $B_{min - max}$;**
- gevelelementen die uitgevoerd worden kleiner dan het geteste exemplaar, voorzien zijn van een gelijk aantal sluitpunten als bij het geteste exemplaar.

Afsluitbaarheid

Als bedieningspunten van beweegbare delen zich bevinden binnen een straal van 1000 mm gemeten vanuit
een opening in het dak- of gevelelement groter dan 2500 mm^2 dan moeten deze bedieningspunten aan de binnenzijde afsluitbaar zijn met een sleutel.

Zijlichten e.d.

Gevelelementen met beweegbare delen en een boven- en of zijlicht hebben dezelfde inbraakwerende eigenschappen als gevelelementen met beweegbare delen zonder een boven- en of zijlicht, mits:
- de verbinding tussen het beweegbare deel en het boven- en of zijlicht 'geborgd' is door bijvoorbeeld paddenstoelnokken of haaksloten, en
- de stijl tussen het beweegbare- en het vaste deel ter plaatse van de sluitpunten tegen uitbuigen beveiligd is. Dit kan gerealiseerd worden door de vakvulling 'op te stoppen' of door het opnemen van een tussenregel ter hoogte van het sluitpunt.

	Technisch specificatie
Gevelelement:	**Enkele naar binnen en buitendraaiende ''vlakke'' deuren uit Aliplast profielsysteem: STAR 75 (RS) en STAR 90 (GT)**
Afm. kozijn:	H_{max}: 2750 mm B_{max}: 1200 mm
Verankering:	Uitgevuld met stelplaatjes, met een max. omtrekspeling van 3 mm T.p.v. elk ankerpunt en ter hoogte van elk sluitpunt dient er ook extra te zijn uitgevuld Ankerschroeven: Ø6,0x100 mm 150 mm vanuit de hoeken en h.o.h. max. 580 mm
Vulling:	Volgens NEN 5096: Glas / paneel weerstandsklasse 3 Volgens EN 1627: Glas / paneel weerstandsklasse RC 3 (zie ook blad 3) Vakvulling rondom verlijmen met Hybride-Polymeren kit, conform tekening
Glasmontage:	Beglazen conform EN 356 Ook dient er ter plaatse van alle sluitpunten uitgevuld te worden met glasblokjes (zie aanzicht tekeningen)
Kozijn:	**Binnendraaiende deur:** Stijlen en bovendorpel: **Profielnr. RS424** Montage: middels systeemgebonden alu hoekverbinders aan elkaar verbonden Aluminium onderdorpel nr. RS490 Bevestiging: geklemd tussen de stijlen, samen met een kunststof dichtingsprofiel, welke bevestigd is aan de stijlen met: 2x schroef Ø4,2x22 mm **Buitendraaiende deur:** Stijlen en bovendorpel: **Profielnr. RS414** Montage: middels systeemgebonden alu hoekverbinders aan elkaar verbonden Aluminium onderdorpel nr. RS490 Bevestiging als de binnendraaiende deur
Vleugel:	**Binnendraaiende deur:** Stijlen en dorpels: **Profielnr. RS424** Op onderdorpel aanslagprofieltje nr. GT491 met binnen aanslagdichting ACGT462 Montage: stijlen en dorpels middels systeemgebonden alu hoekverbinders aan elkaar verbonden Bevestiging profiel GT491: schroeven min. Ø3,9 **Buitendraaiende deur:** Stijlen en dorpels: **Profielnr. RS425** Op onderdorpel aanslagprofieltje nr. GT491 met binnen aanslagdichting ACGT462 Montage: stijlen en dorpels middels systeemgebonden alu hoekverbinders aan elkaar verbonden Bevestiging profiel GT491: schroeven min. Ø3,9
Glaslat:	**Kokervormig aluminium glaslatten volgens profieloverzicht** Horizontale glaslatten zijn in elke hoek met 1x schroef Ø4,8x19 mm bevestigd Glaslatten zijn rondom tegen de ruit verlijmd met Hybride-Polymeren kit
Dichting:	Aanslagdichting binnen en buiten: Mat. EPDM Beglazingsdichting binnen en buiten: Mat. EPDM Binnenzijde: verlijmd (zie vakvulling en glaslat)
Slot	**SKG** gecertificeerd Sobinco meerpuntsslot met artikelnr. 80100-U22-30** (SKG certificaatnr. 683.212.05) Uitgevoerd met dag- en nacht(haak)schoot en 2 bijkomende pen-haak-penschoten Bevestiging met: schroeven M5x25 mm in aluminium blindklinkmoer (aantal schroeven afhankelijk van de deurhoogte) **Sluitlijst:** SKG** gecertificeerd Sobinco sluitlijst met artikelnr. 85101-U22R (SKG certificaatnr. 683.612.09) met een U-vormige sluitplaat 5x22x5 mm / 2 mm dik Bevestigd met: schroeven M5x16 mm in blindklinkmoer Ter hoogte van de bijkomende pen-haak-penschoten is de sluitlijst bevestigd in montagebeugel nr. 85100-01.8 welke voorzien is van schroefbussen, met 2x M5x25 mm Montagebeugel is in het kozijn kamerprofiel aangebracht en middels een veeranker geklemd (zie afbeelding hiernaast)

Grondslag:
SKG-IKOB rapport nr. 18.00924
SKG-IKOB rapport nr. 18.00925
+ SKG-IKOB conformiteit: 19.00662
(uitbreiding met profielserie STAR 90)

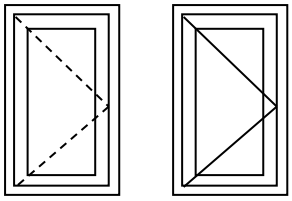

Montagebeugel nr. 85100-01.8

Scharnieren:	3x Sobinco Rollenband scharnieren type 83302 (3-delig) met Aliplast artikel nr. ACGT400 Uitgevoerd van aluminium, met stalen bevestigingsplaten Bevestigd op kozijndeel: 2x flenskopschroeven M5x40 mm in (achterliggende) klemplaat + profiel Bevestigd op vleugeldeel: 2x flenskopschroeven M5x28 mm in (achterliggende) klemplaat + profiel Positie scharnieren: 1x onder en 2x bovenin	
Dievenpen:	5x Sobinco dievenpen met set artikelnr. ACRS502 (Sobinco nr. 4208-142K) Uitvoering 1: alu voetblok 45x20x10 mm, met 1x RVS dievenpen: Ø10 mm en ca. 26,5 mm lang Bevestigd met: 2x M5x25 mm in blindklinkmoer Uitvoering 2: alu voetblok 100x20x3 mm, met 2x RVS dievenpennen: Ø10 mm en ca. 26,5 mm lang Bevestigd met: 3x M5x25 mm in blindklinkmoer RVS sluitplaten: Uitvoering 1: 45x20x3 mm met sleufgat voor penschoot: 16x14 mm Bevestigd met: 2x schroef M5x25 mm in blindklinkmoer Uitvoering 2: 100x20x3 mm met sleufgaten voor penschoot: 16x14 mm Bevestigd met: 3x schroef M5x25 mm in blindklinkmoer	
Beslag:	**Volgens NEN 5096:** Een SKG*** gecertificeerd schild (met of zonder kerntrekbeveiliging, afhankelijk van toe te passen profielcilinder*) **Volgens EN 1627:** deurschild volgens EN 1906 (digit 7 – klasse 3) *) Bij gebruik van SKG** cilinder, altijd in combinatie met een deurschild met kerntrekbeveiliging (15 kN)	
Cilinder:	**Volgens NEN 5096:** Een SKG*** gecertificeerde profielcilinder **Volgens EN 1627:** Een profielcilinder volgens EN 1303 (digit 7 – klasse 4) (digit 8 – klasse 1 *) *) Bescherming tegen cilinder kerntrekken kan worden bereikt in de cilinder zelf (= SKG*** cilinder) OF door kerntrekbeveiliging (15 kN) van een SKG*** gecertificeerd deurschild Hierbij volstaat dan een SKG** cilinder	
Opmerking:	Let op: Bovenstaand TS is gebaseerd op de Star 75 (RS) profielserie!! Voor de Star 90 serie zie profieloverzicht	

Binnendraaiende enkele deur uit het STAR 75 (RS) profielsysteem

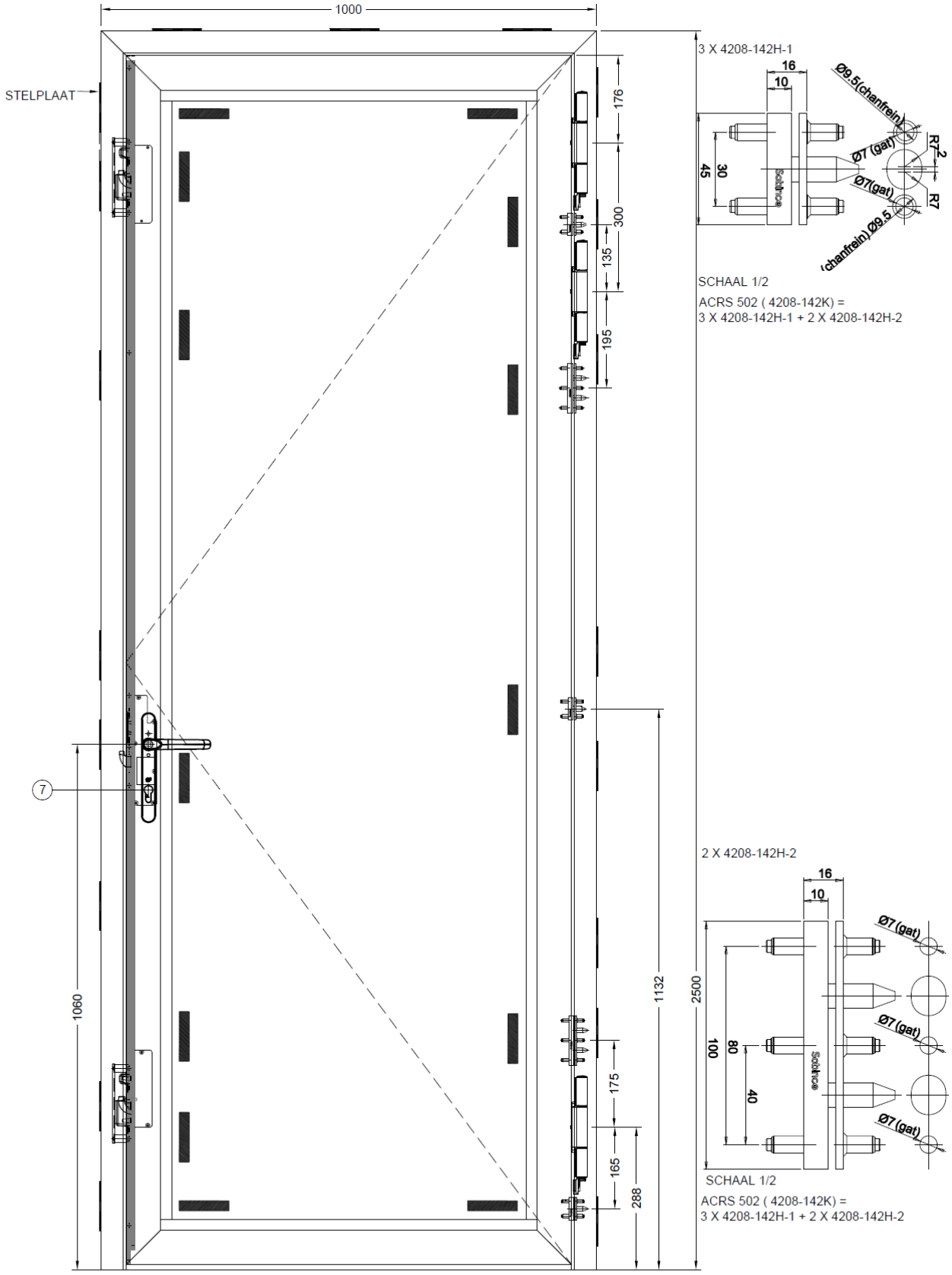

SCHAAL 1/10

STAR 75 (RS) Enkele binnen draaiende deur RC3 (SKG3)

Binnendraaiende enkele deur uit het STAR 75 (RS) profielsysteem

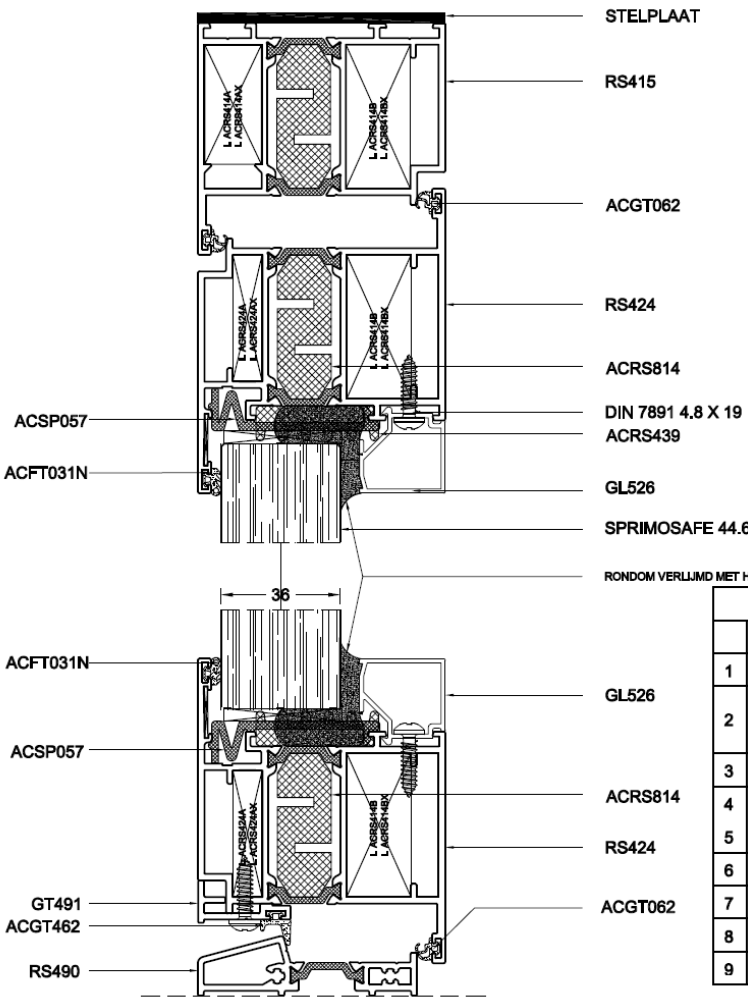

SCHAAL 1/2

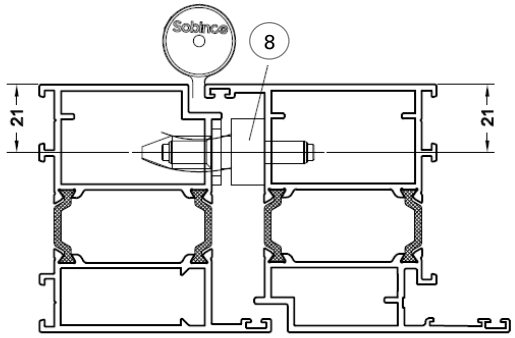

SCHAAL 1/2

STAR 75 (RS) Enkele bulten draalende deur RC3 (SKG3)					
	soort	aantal	ref Aliplast	ref leverancier	leverancier
1	Slot	1	ACSZ566	80100-U22-30	Sobinco
2	Slotplaat & montage-beugel	3	1x ACSZ680L 2x ACSZ675	1x 85101-U22R+ 2x 85100-01.8	Sobinco
3	Kruk bulten	1	SKG*** kruk		
4	Kruk binnen	1	SKG*** kruk		
5	Schroeven 3X DIN 965 M6 x 90				
6	Vierkantstift	1	ACMX409	V18-150	Sobinco
7	Cilinder	1	SKG*** cilinder		
8	Dievenpen	5	ACRS502	4208-142K	Sobinco
9	Scharnier	3	ACGT400	83302	Sobinco

SCHAAL 1/2

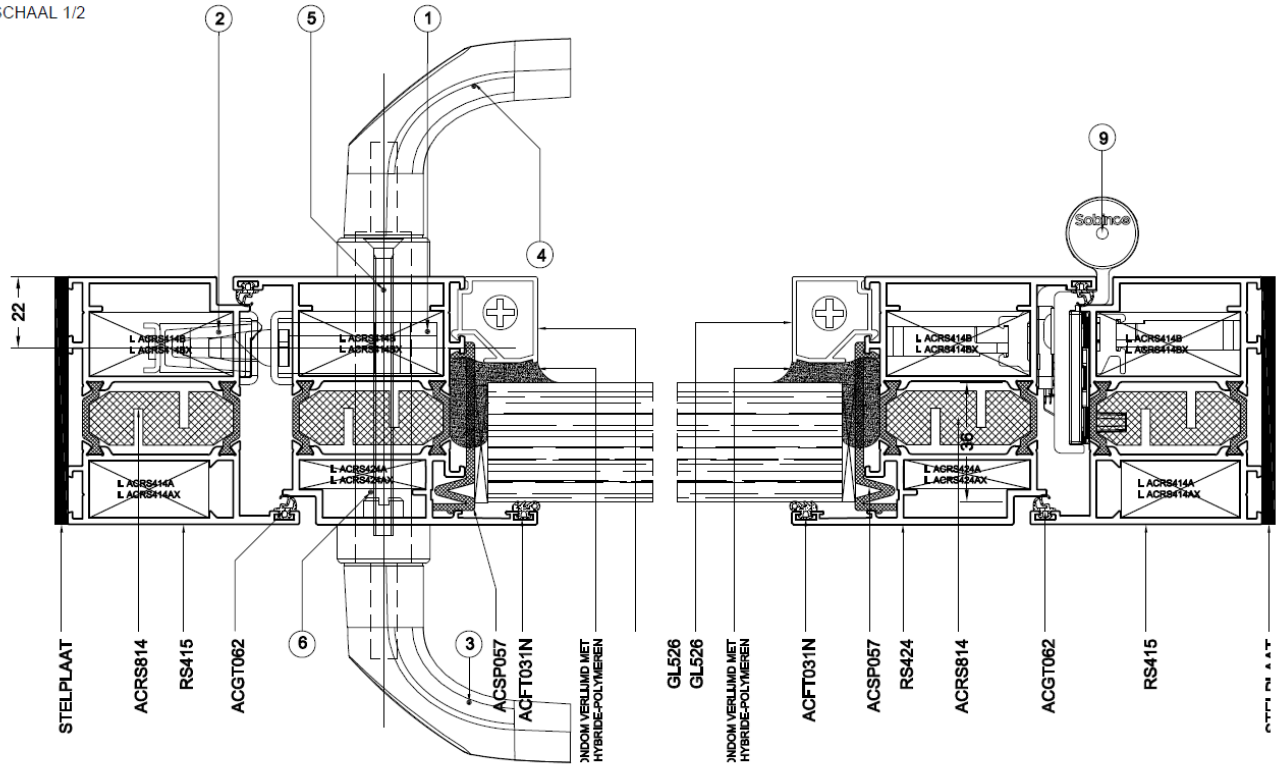

SCHAAL 1/2

Buitendraaiende enkele deur uit het STAR 75 (RS) profielsysteem

3 X 4208-142H-1

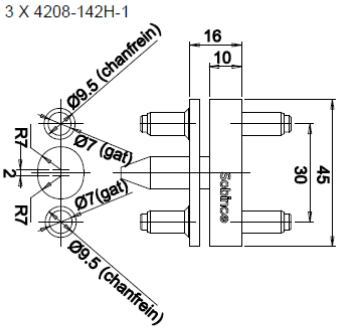

SCHAAL 1/2

ACRS 502 (4208-142K) =
3 X 4208-142H-1 + 2 X 4208-142H-2

2 X 4208-142H-2

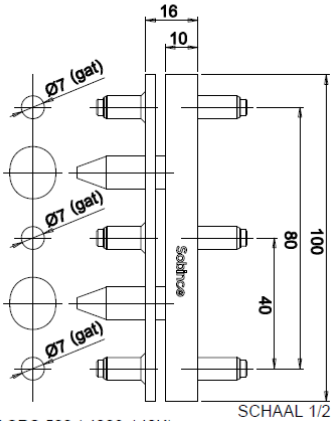

SCHAAL 1/2

ACRS 502 (4208-142K) =
3 X 4208-142H-1 + 2 X 4208-142H-2

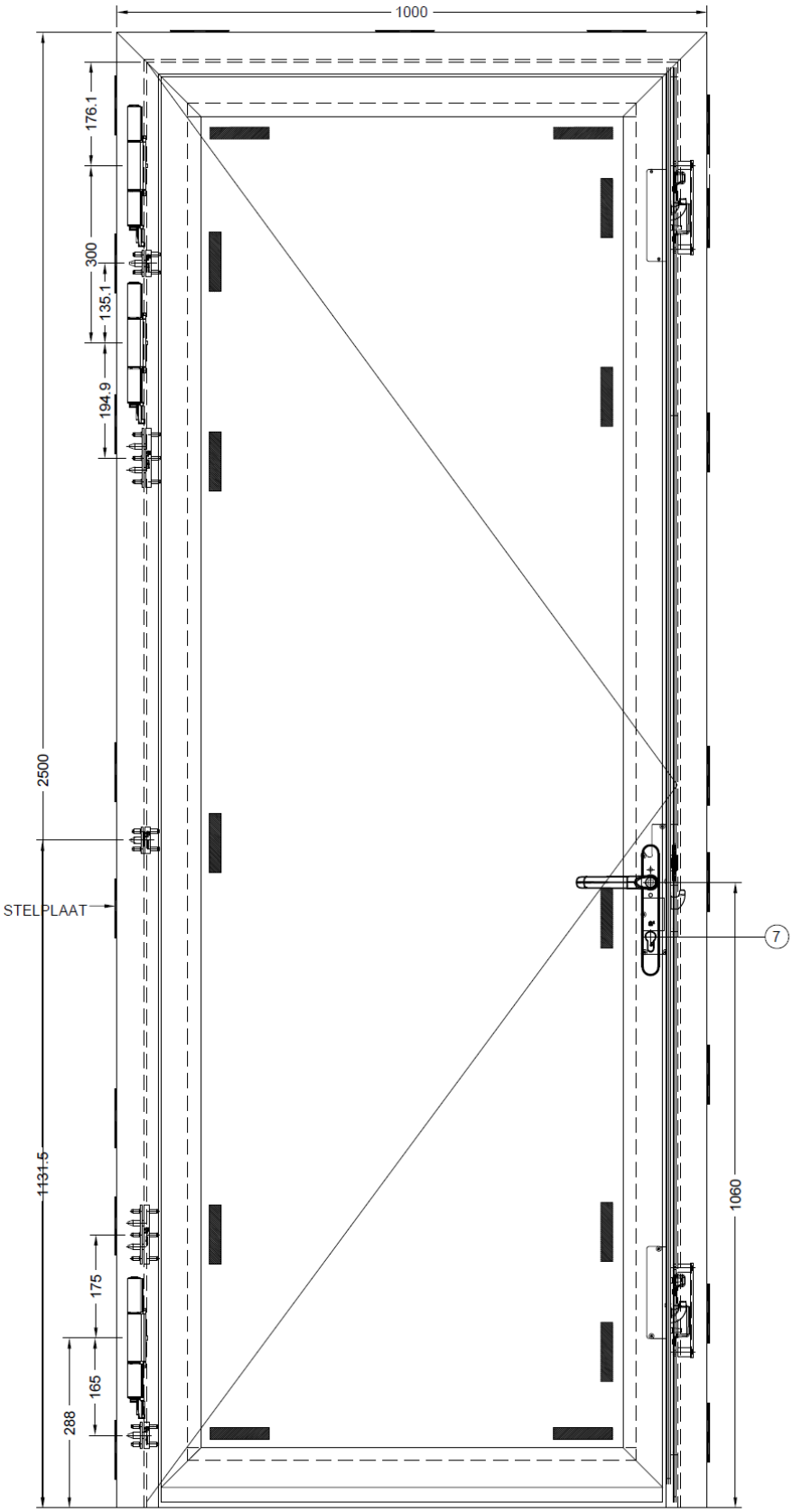

STAR 75 (RS) Enkele buitendraaiende deur RC3 (SKG3)

SCHAAL 1/10

Buitendraaiende enkele deur uit het STAR 75 (RS) profielsysteem

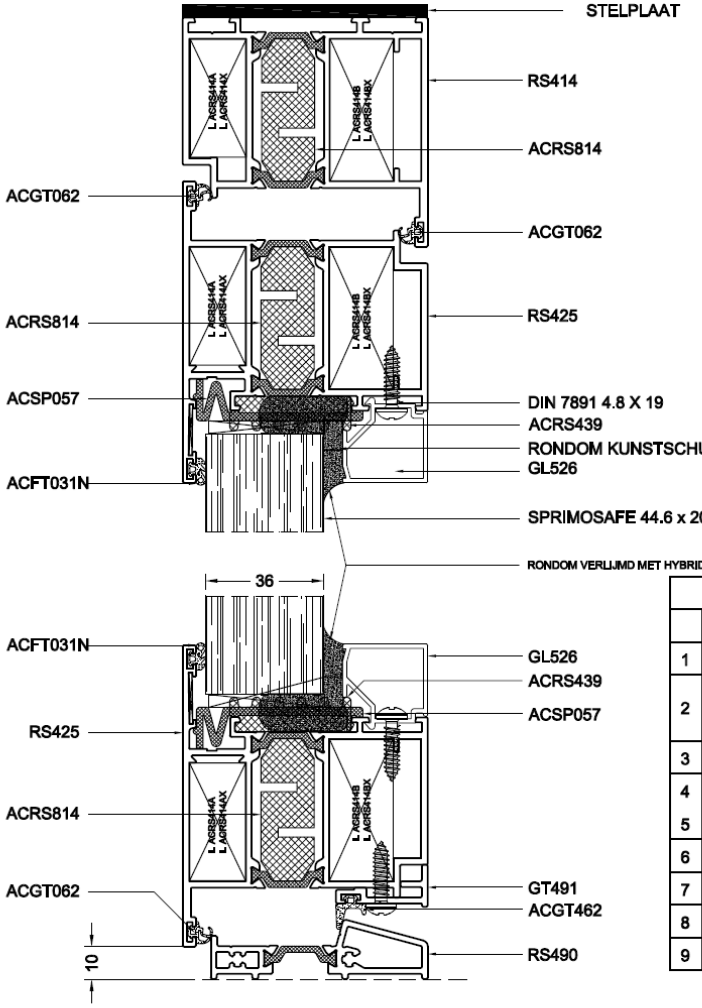

SCHAAL 1/2

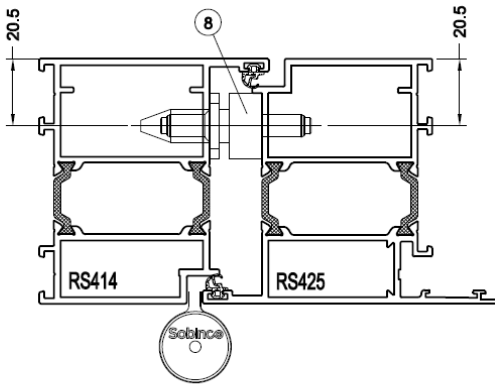

SCHAAL 1/2

STAR 75 (RS) Enkele bulten draalende deur RC3 (SKG3)					
	soort	aantal	ref Aliplast	ref leverancier	leverancie
1	Slot	1	ACSZ566	80100-U22-30	Sobinco
2	Slotplaat & montage-beugel	3	1x ACSZ680L 2x ACSZ675	1x 85101-U22R+ 2x 85100-01.8	Sobinco
3	Kruk bulten	1	SKG*** kruk		
4 5	Kruk binnen Schroeven 3X DIN 965 M6 x 90	1	SKG*** kruk		
6	Vierkantstift	1	ACMX409	V18-150	Sobinco
7	Cilinder	1	SKG*** cilinder		
8	Dievenpen	5	ACRS502	4208-142K	Sobinco
9	Scharnier	3	ACGT400	83302	Sobinco

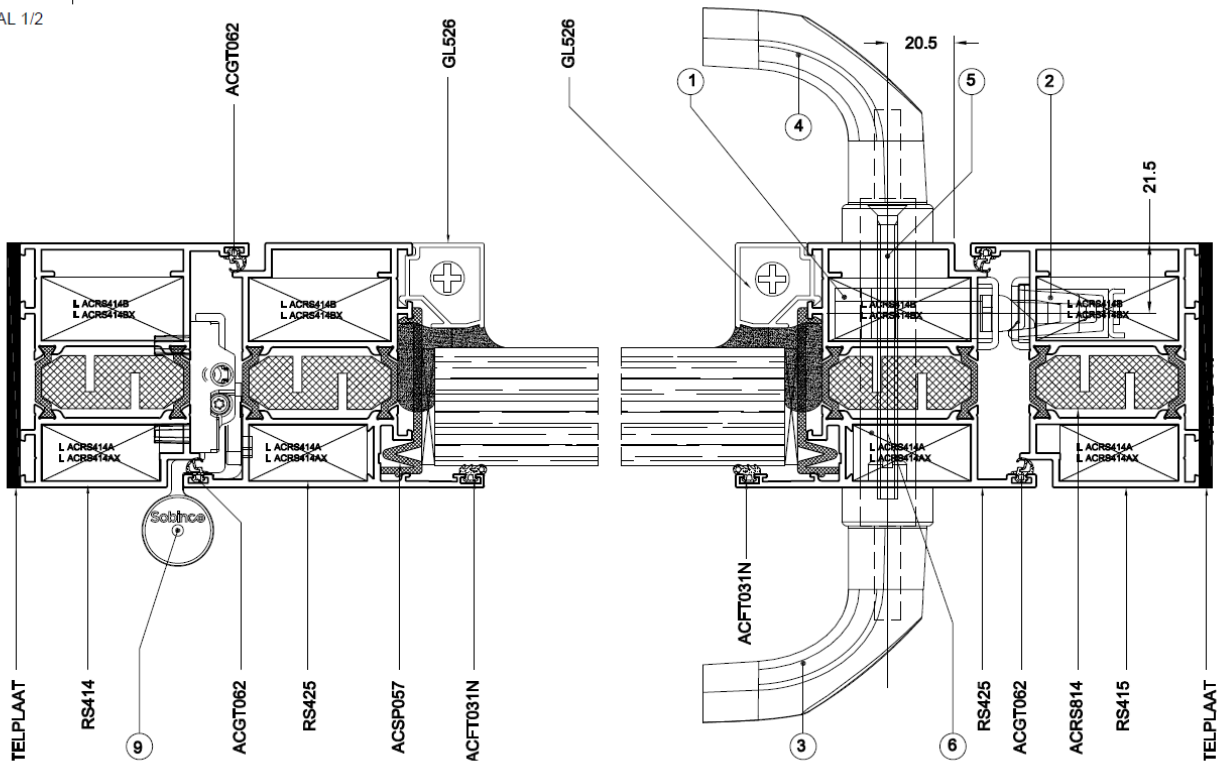

SCHAAL 1/2

Binnendraaiende enkele deur uit het STAR 90 (GT) profielsysteem

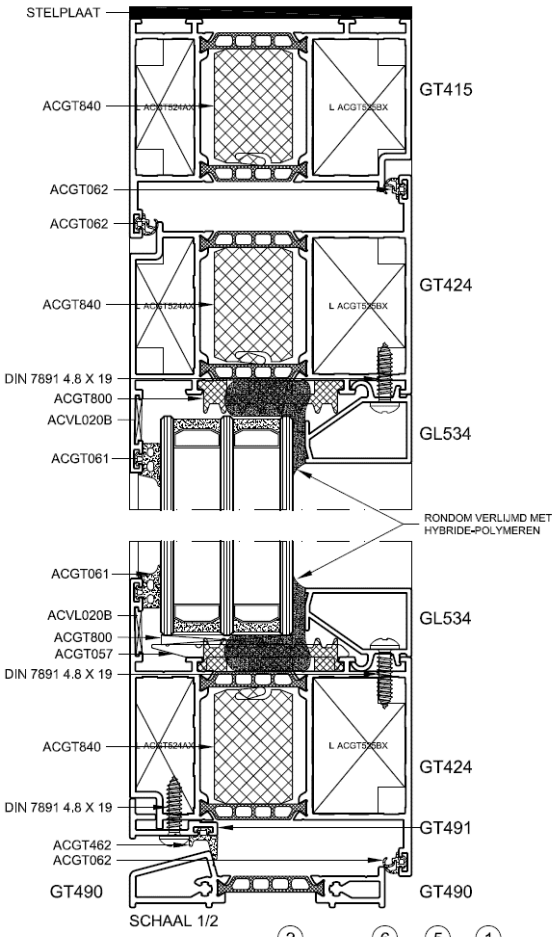

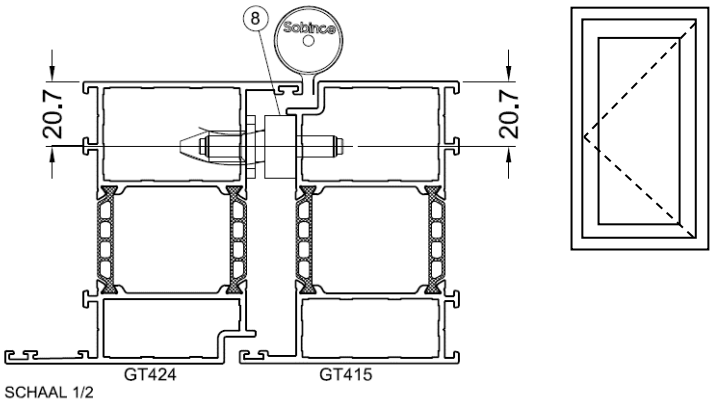

STAR 90 (GT) Enkele binnen draaiende deur RC3 (SKG3)					
	soort	aantal	ref Aliplast	ref leverancier	leverancier
1	Slot	1	ACSZ566	80100-U22-30	Sobinco
2	Slotplaat & montage-beugel	3	1x ACSZ680L 2x ACSZ675	1x 85101-U22R+ 2x 85100-01,8	Sobinco
3	Kruk buiten	1	SKG*** kruk		
4	Kruk binnen	1	SKG*** kruk		
5	Schroeven 3X DIN 965 M6 x 90				
6	Vierkantstift	1			
7	Cilinder	1	SKG*** cilinder		
8	Dievenpen	5	ACRS502	4208-142K	Sobinco
9	Scharnier	3	ACGT400	83302	Sobinco

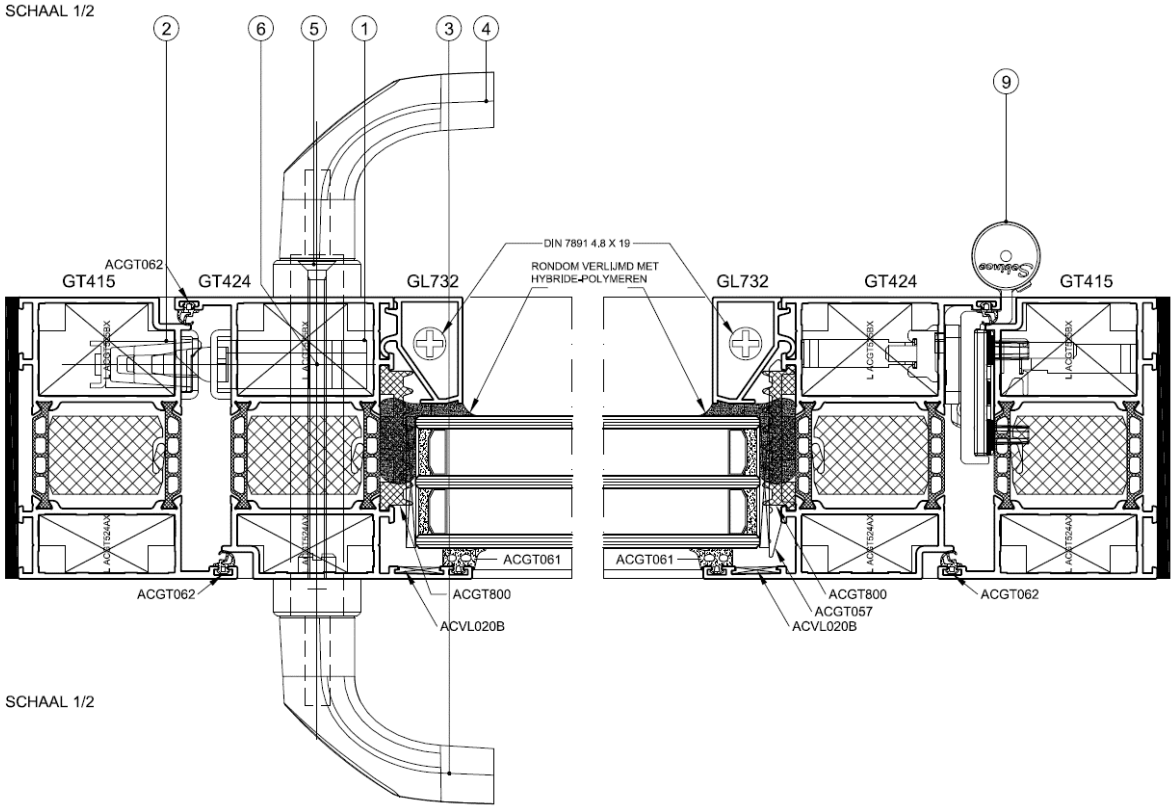

Buitendraaiende enkele deur uit het STAR 90 (GT) profielsysteem

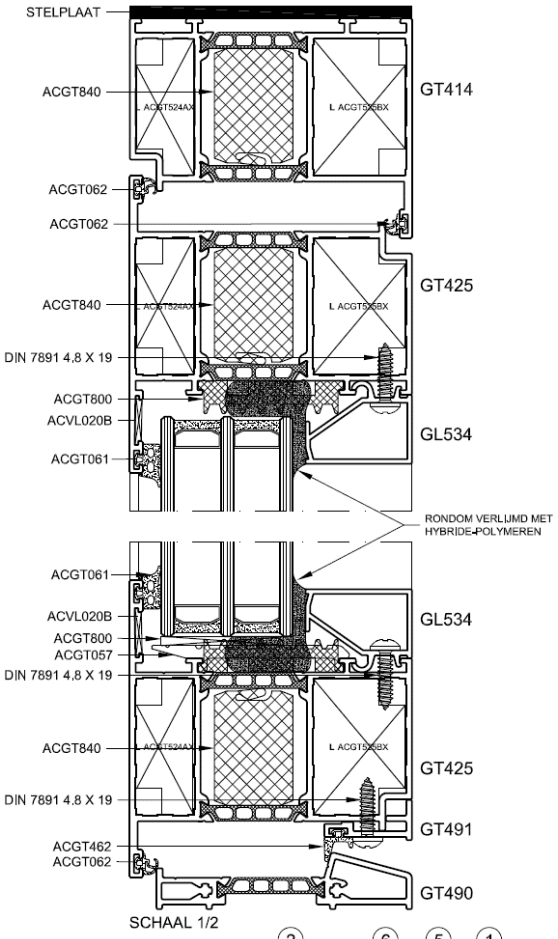

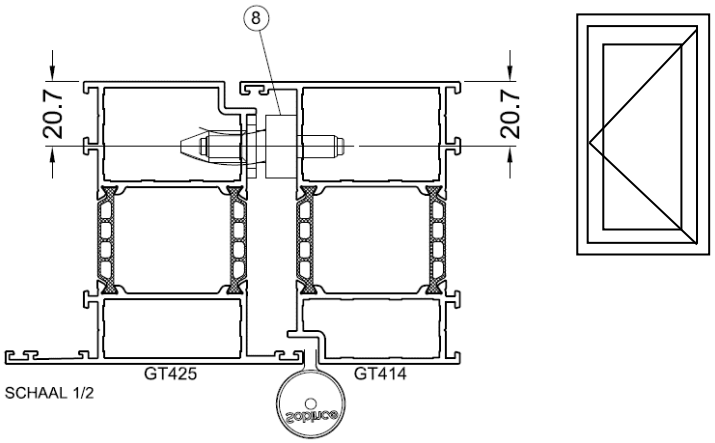

STAR 90 (GT) Enkele bulten draalende deur RC3 (SKG3)					
	soort	aantal	ref Aliplast	ref leverancier	leverancier
1	Slot	1	ACSZ566	80100-U22-30	Sobinco
2	Slotplaat & montage-beugel	3	1x ACSZ680L 2x ACSZ675	1x 85101-U22R+ 2x 85100-01.8	Sobinco
3	Kruk bulten	1	SKG*** kruk		
4	Kruk binnen	1	SKG*** kruk		
5	Schroeven 3X DIN 965 M6 x 90				
6	Vierkantstift	1			
7	Cilinder	1	SKG*** cilinder		
8	Dievenpen	5	ACRS502	4208-142K	Sobinco
9	Scharnier	3	ACGT400	83302	Sobinco

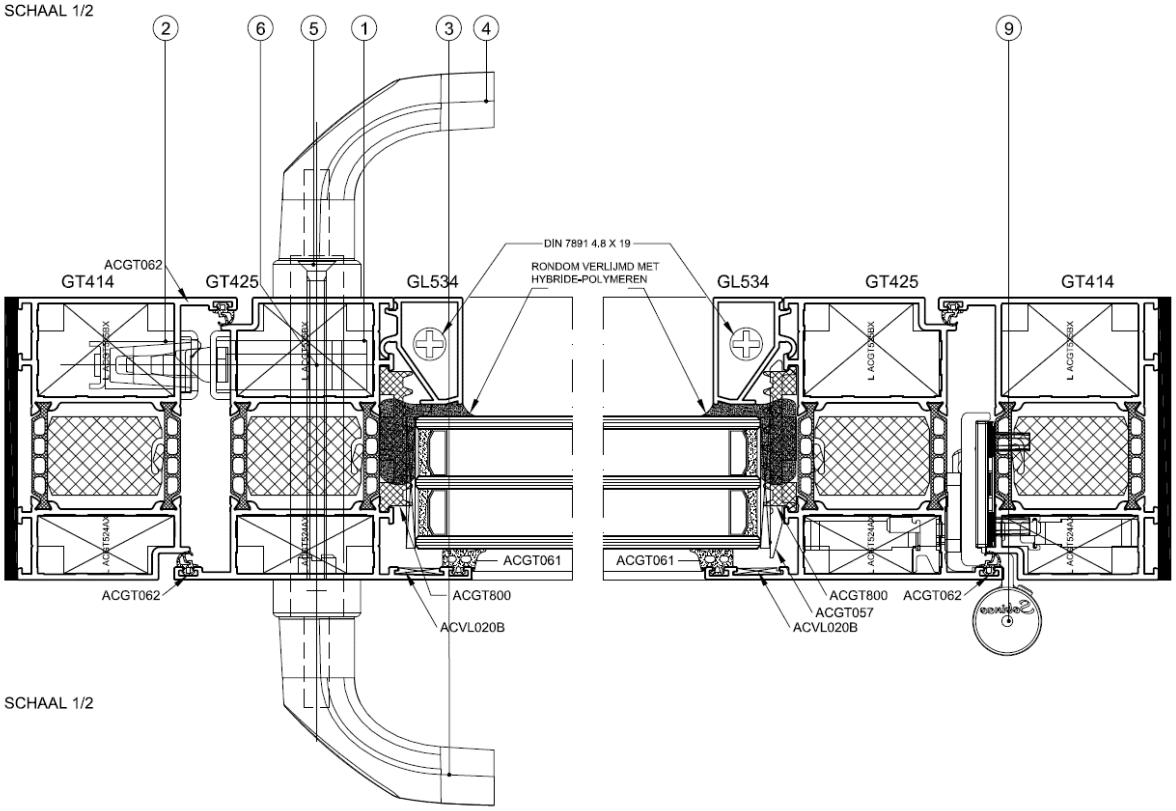

Sobinco meerpuntsslot met sluitlijst (SKG) + montagebeugel t.b.v. bevestiging sluitlijst**

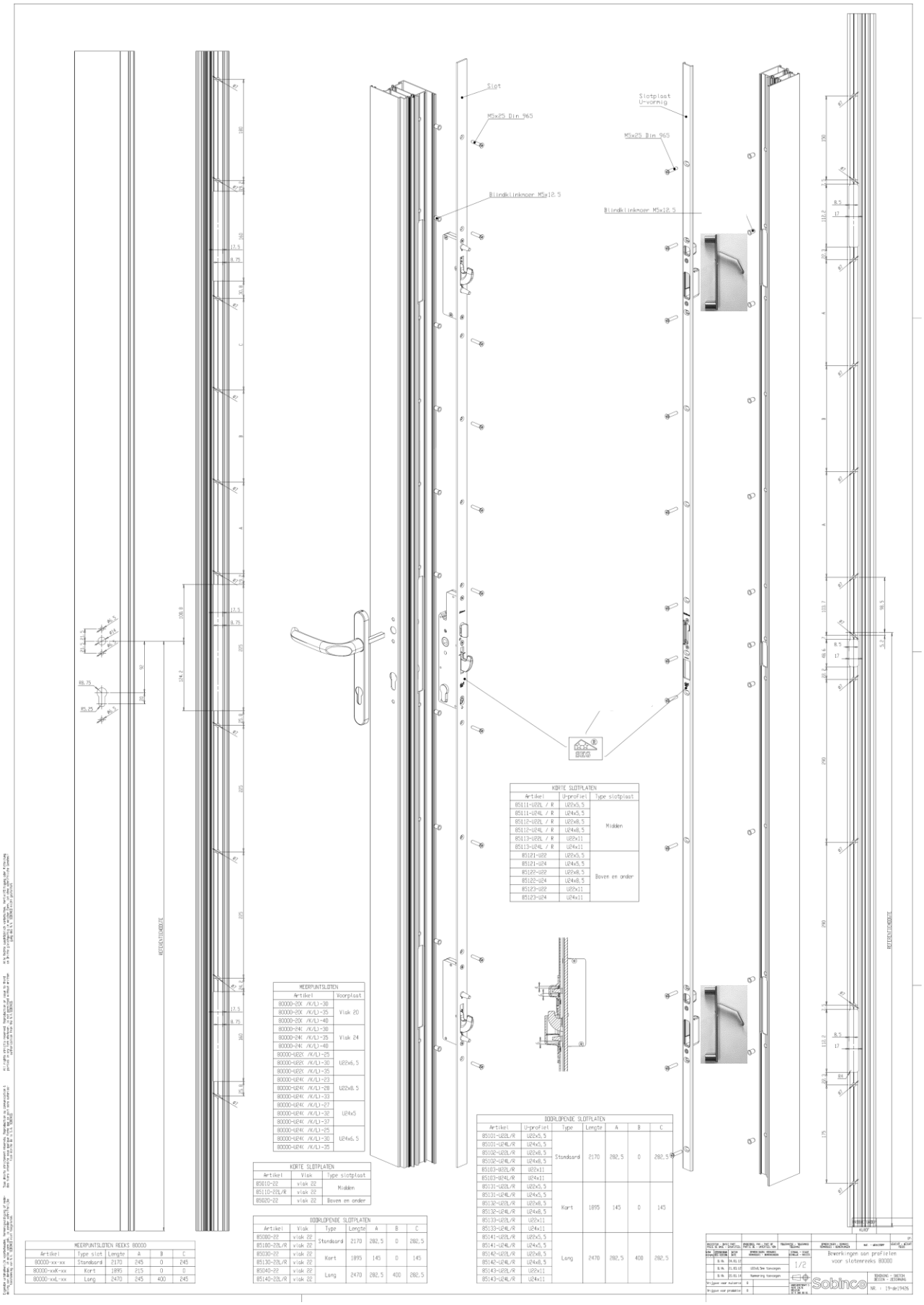

Profieloverzicht: STAR 75 (RS)

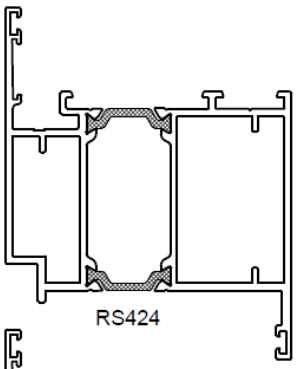
RS424

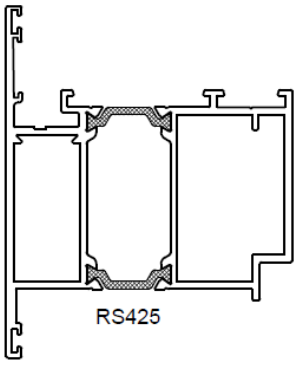
RS425

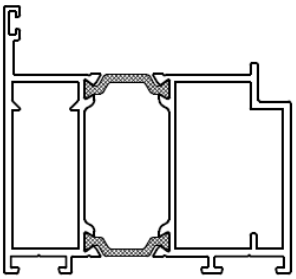
RS415

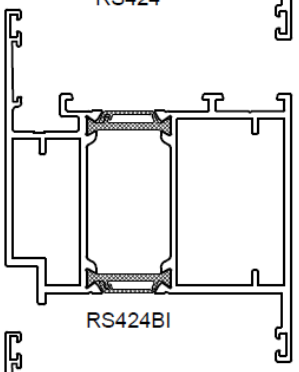
RS424BI

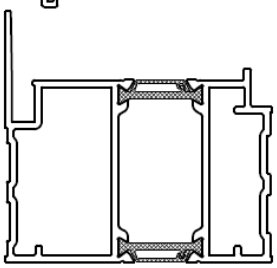
RS1626

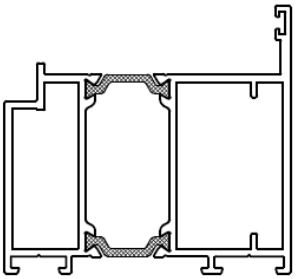
RS414

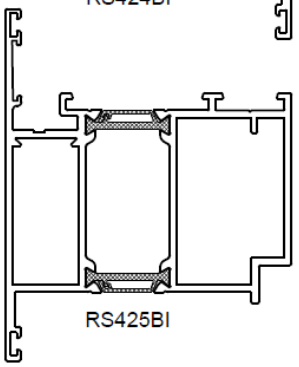
RS425BI

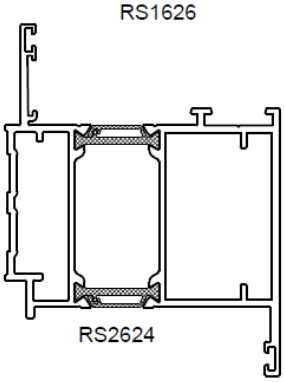
RS2624

RS490

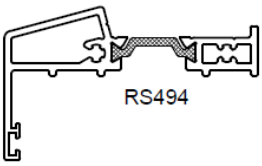
RS494

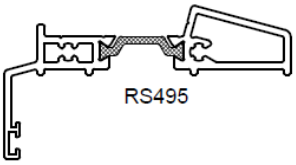
RS495

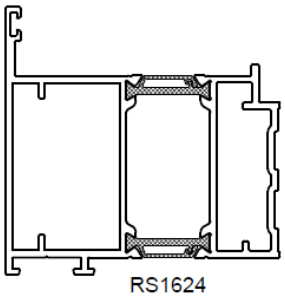
RS1624

GL1204

GL1212

GL1216

GL1220

GL1224

GT494

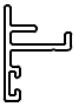
GT492

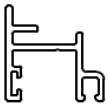
GT493

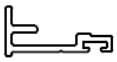
GT491

OVERZICHTSPOSTERRS

GL526

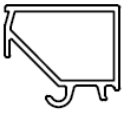
GL530

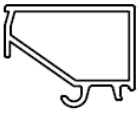
GL534

Profieloverzicht: STAR 90 (GT)

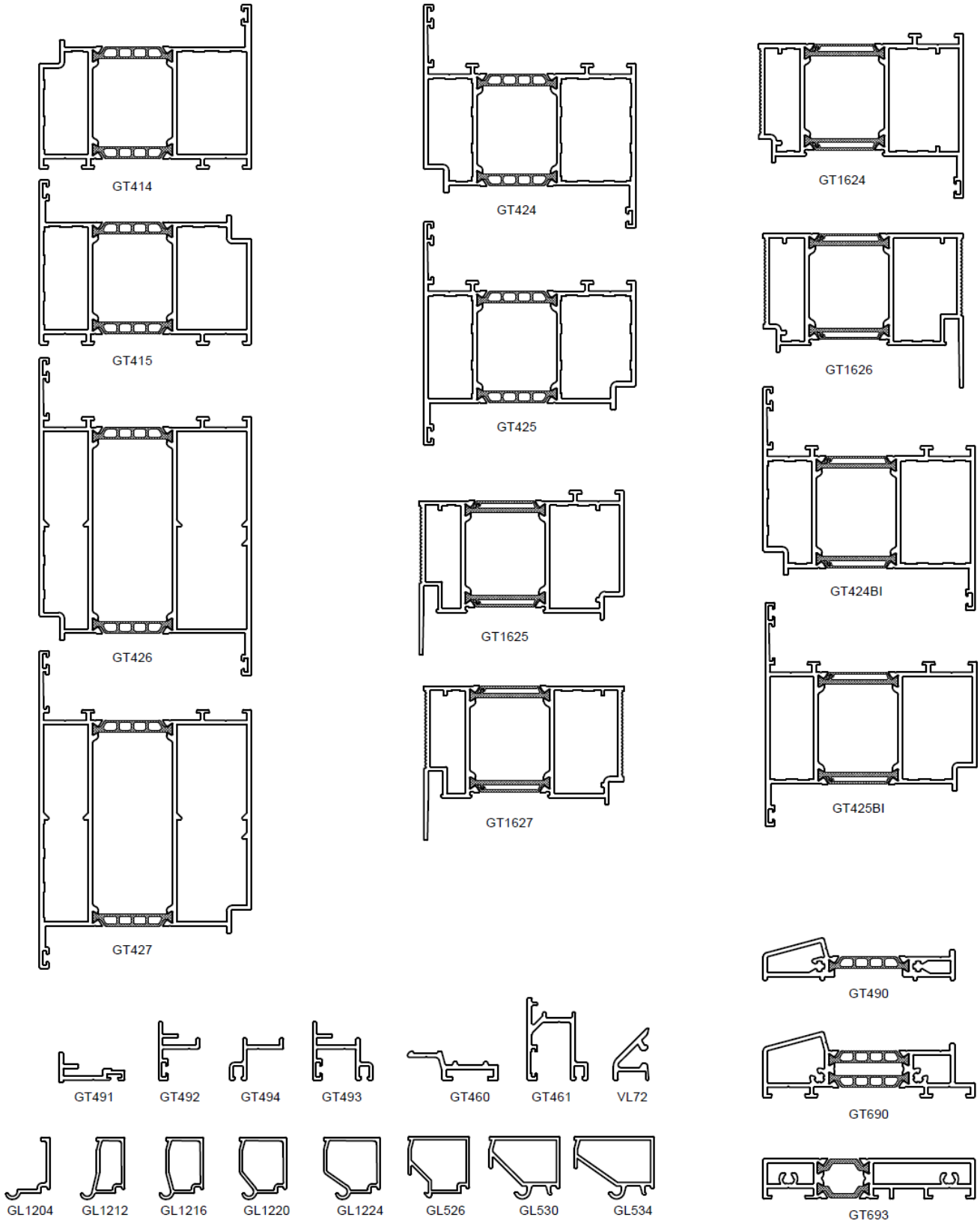

OVERZICHTSPOSTER GT